Electrolux PROFESSIONAL

Jätteenhallintajärjestelmä Kompakti integroitu biojäteyksikkö, 300 kg/h

KAPPALE #

MALLI #

NIMI #

SIS #

AIA #

616020 (WMSCP30F) KOMPAKTI JÄTEJÄRJESTELMÄ, 300 KG/H.

Lyhyt spesifikaatio

Kapp. Nro.

Electrolux Professionalin biojätejärjestelmällä pystytään pienentämään ruokajätteen painoa ja tilavuutta jopa noin 80 %. Tämä mahdollistaa selvät kustannussäästöt, koska keittiön jätemaksut perustuvat yleensä nimenomaan painoon tai tilavuuteen.

Kapasiteetti biojäteyksiköllä on 300 kg tunnissa ja se on kompakti kooltaan, koska jätemylly ja vedenerotus integroituna samassa yksikössä. Laite on helppokäyttöinen, käyttäjä kaataa biojätteen yksikköön, käynnistää laitteen napin painalluksella ja murskattu ja kuivattu biojäte putoaa jäteastiaan.

Rakenne on laadukasta AISI 304 ruostumatonta terästä ja pinnat ovat sileitä. Suojausluokka on IP 54. Suodatin puhdistuu jatkuvasti ja automaattisesti käytön aikana vedellä. Laitteessa on integroitu pesusuihku ja lisäksi myös automaattinen pesuohjelma, joka puhdistaa järjestelmän sisältä. Näin ollen biojäteyksikkö on helppo pitää puhtaana.

Toimitukseen kuuluu vakiona muovinen jäteastia, johon käsitelty ruokajäte putoaa jakson päätteeksi.

HYVÄKSYNTÄ:

Ominaisuudet

- Kapasiteetti 300 kg jätettä tunnissa.
- Laitetta käytetään orgaanisen jätteen murskaamiseen, jonka jälkeen jäte siirtyy pumpun avulla vedeneroitukseen.
- Itsepuhdistusjakso lämpimällä vedellä ja pienellä määrällä neutraalia saippuaa.
- Ruokailuvälinemagneetti estää välineiden putoamisen jätemyllyyn.
- Koneessa on ylikuormitussuojausjärjestelmä, joka suojaa moottoria ylikuumenemiselta.
- Keskipakoinen vedeneroitus poistaa veden ruoasta ja tuottaa käsiteltyä ruokajätettä, joka putoaa jäteastiaan.
- Suurella nopeudella pyörivä suodatin vedeneroitusyksikössä poistaa veden. Suodattimen sisällä olevat pyörivä kierukka ja harjat estävät suodattimen reikiä tukkeutumasta.
- Suodatin puhdistuu jatkuvasti ja automaattisesti käytön aikana veden avulla.
- Keskipakopumppu takaa suuremman tuoton putkea tukkimatta.
- ON/OFF-painike ja hätäkatkaisupainike ohjauspaneelissa.

Rakenne

- Jauhatusterät/rengas AISI 304 ruostumatonta terästä, 4/5 mm:n väli takaa pienet partikkelit.
- Jauhamisterät sijaitsevat samalla korkeudella, jolloin saavutetaan parhain leikkuutulos ja nopeus.
- Kaksi ruostumattomasta teräksestä valmistettua kääntöterää estää tukkeutumisen.
- Ruostumatonta terästä olevassa sisäsuodattimessa on 1 mm:n reiät, joiden ansiosta ainoastaan vesi poistuu viemäriin.
- Intergoitu ja kelautuva huuhtelusuihku puhdistusta helpottaen.

Jätteenhallintajärjestelmä
Kompakti integroitu biojäteyksikkö, 300 kg/h

Edestä

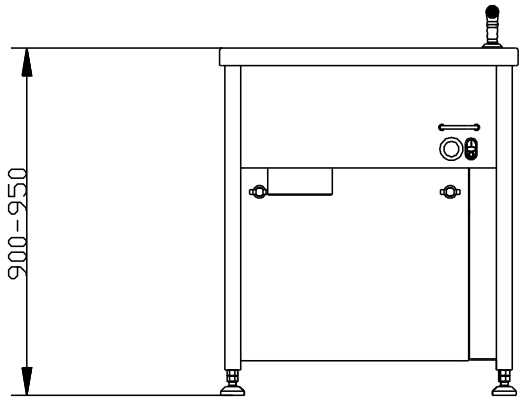

Sivulta

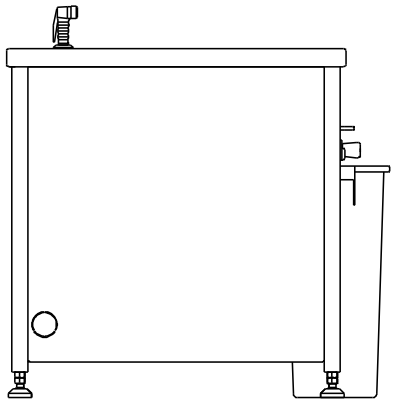

CWI1	=	Kylmän veden sisääntulo
D	=	Poisto
EI	=	Sähköliitäntä
EO	=	Sähkön ulostulo
HWI	=	Lämpimän veden liitäntä
WI	=	Veden sisääntulo

Päältä

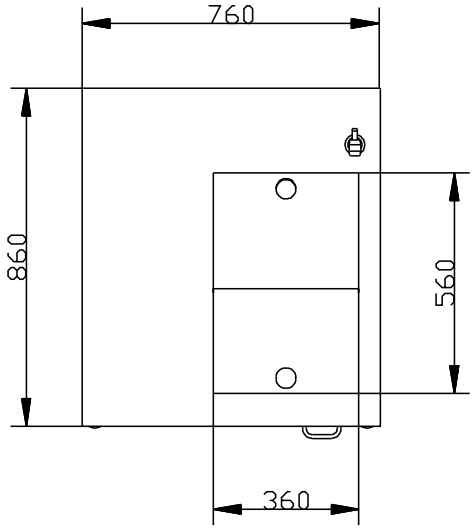

Sähkö

Jännite:	
616020 (WMSCP30F)	400 V/3N ph/50/60 Hz
Kokonaisteho:	3.3 kW

Avaintieto

Suorituskyky:	300 kg\hr
Ulkomitat, leveys:	760 mm
Ulkomitat, syvyys:	860 mm
Ulkomitat, korkeus:	950 mm
Nettopaino:	219 kg

Yritys varaa oikeuden muuttaa tuotetietoja ilman erillistä ilmoitusta.
Informaatio oikea tulostusajankohtana